Dane aktualne na dzień: 22-10-2026 19:32

Link do produktu: https://wojciechowski.co.pl/defro-dhp-premium-12-kw-pompa-ciepla-hydromodul-hf-na-liscie-zum-p-5990.html

Defro DHP Premium 12 kW pompa ciepła + hydromoduł HF na liście ZUM

Cena	**35 030,00 zł**
Dostępność	**Przed zakupem zadzwoń lub napisz i sprawdź dostępność oraz koszt transportu!**
Numer katalogowy	**DEFRO_DHP_PREMIUM_12KW_HF**
Producent	**Defro**

Opis produktu

DEFRO DHP PREMIUM to pompa ciepła powietrze-woda typu monoblok najnowszej generacji, stworzona specjalnie dla polskich warunków klimatycznych. Zaprojektowana i wyprodukowana w Polsce przez największego producenta urządzeń grzewczych ze 100% krajowym kapitałem. Urządzenie zostało przebadane przez naukowców z AGH.

DANE TECHNICZNE:

Dane techniczne	DHP PREMIUM 8	DHP PREMIUM 12
Moc grzewcza / COP przy A7 / W35*	7,9 kW / 4,9	12,0 kW / 4,76
Moc grzewcza / COP przy A2 / W35*	6,1 kW / 3,88	9,0 kW / 3,78
Moc grzewcza / COP przy A-7 / W35*	5,4 kW / 3,49	7,6 kW / 3,15
Moc grzewcza / COP przy A-15 / W35*	4,5 kW / 2,94	7,0kW / 3,01
Klasa efektywności energetycznej (temp. zasilania 35oC)	A++	A++
Klasa efektywności energetycznej (temp. zasilania 55oC)	A++	A++
Minimalna / maksymalna temperatura obiegu C.O. i C.W.U.	10oC / 65oC	10oC / 65oC
Czynnik chłodniczy / masa czynnika chłodniczego	R290 / 1,2 kg	R290 / 1,4 kg
Rodzaj sprężarki	Copeland Scroll	Copeland Scroll
Dolna / górna granica temp. powietrza dla pracy pompy	-25oC / + 35oC	-25oC / + 35oC
Poziom mocy akustycznej na zewnątrz /na zewnątrz tryb nocny / w pomieszczeniu	59 / 43 dB (A)	60 / 36 dB (A)
Napięcie zasilania pompy ciepła	3x400 V, 50 Hz	3x400 V, 50 Hz
Zabezpieczenie	C 20A	C 20A
Masa - jednostka zewnętrzna	209 kg	215 kg

NAJWIĘKSZE ZALETY POMPY CIEPŁA :

- Klasa efektywności energetycznej A++ przy temp. zasilania 55oC. Zwiększone dofinansowanie w programie „Czyste Powietrze”.

- W pełni funkcjonalny i łatwy w obsłudze sterownik.

- Dostęp do wszystkich ustawień i parametrów pracy również przez aplikację mobilną oraz stronę internetową.

- Licznik energii elektrycznej, COP oraz mocy grzewczej pompy ciepła.

- Wyjątkowo wysoka wydajność szczególnie w niskich temperaturach.

- Parametry pracy w warunkach A-15 / W35:

- Moc grzewcza / COP: 7,0kW / 3,01.

- Praca pompy ciepła nawet przy temp. zewnętrznej -25oC.

- W standardzie funkcja chłodzenia.

- W zestawie hydromoduł wyposażony w zawór przełączający c.w.u. /c.o., pompę obiegową, moduł sterujący, grzałkę elektryczną o mocy 6 kW wspomagającą pracę pompy ciepła w ekstremalnie niskich temperaturach.

WYMIARY:

Hydromoduł HF – 8, 12 kW

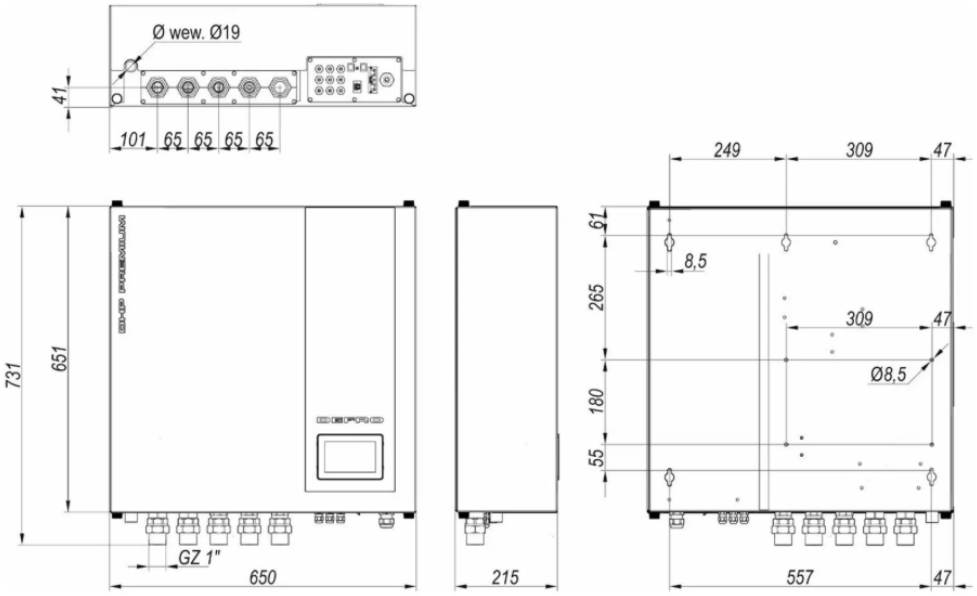

Wymiary jednostki zewnętrznej 8, 12 kW

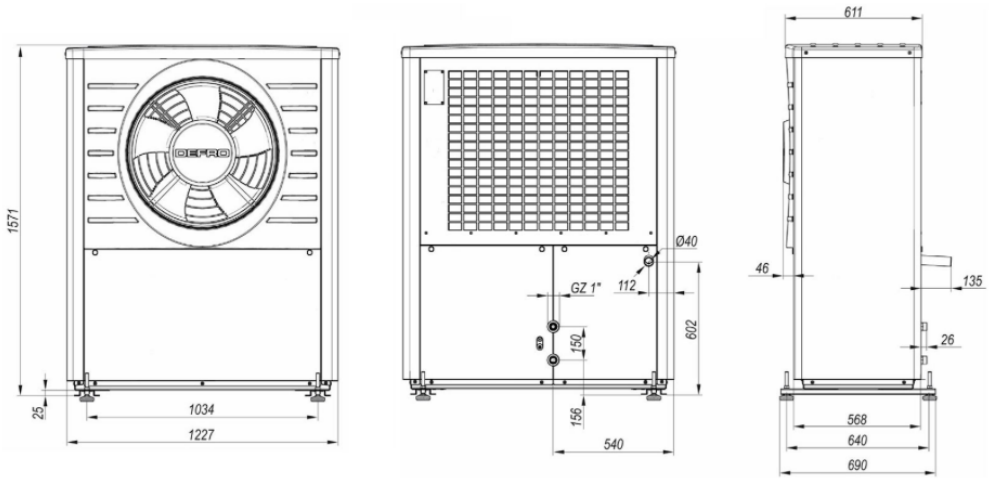

HYDROMODUŁ HF

Jednostka wewnętrzna DHP PREMIUM HF (FULL) – kompletny zestaw z zaworem C.O./C.W.U.

1. Przyłącza elektryczne i czujniki,
2. Króciec zasilania z jednostki zewnętrznej,
3. Króciec powrotu do jednostki wewnętrznej,
4. Króciec zasilania C.O. i C.W.U.,
5. Króciec powrotu z obiegu C.W.U.,
6. Króciec powrotu z obiegu C.O.,
7. Kolorowy wyświetlacz zapewniający intuicyjny i łatwy dostęp do żądanych ustawień,
8. Metalowa obudowa hydromodułu,
9. Króciec odpływu z zaworu bezpieczeństwa,
10. Grzałka elektryczna 6 kW,
11. Pompa obiegowa zintegrowana z zaworem trójdrogowym, zaworem bezpieczeństwa i odpowietrznikiem automatycznym,
12. Przepływomierz,
13. Licznik energii elektrycznej,
14. Sterownik hydromodułu.

Schemat podglądowy. W finalnym produkcie wszystkie elementy układu chłodniczego i hydraulicznego są zaizolowane termicznie.

Budowa jednostki zewnętrznej DHP PREMIUM

- **Wentylator** - wymusza przepływ powietrza przez parownik. W celu zminimalizowania hałasu łopaty wentylatora na końcach posiadają wycięcia, tzw. „sowie pióra”.

- **Parownik** w formie lamelowego wymiennika ciepła, przeznaczony jest do odbioru darmowej energii cieplnej z przepływającego powietrza zewnętrznego do czynnika chłodniczego (R290 – propan). Jest to możliwe dzięki przemianie fazowej propanu z ciekłej na gazową w niskich temperaturach zewnętrznych. Odparowując czynnik chłodniczy o niskim ciśnieniu odbiera ciepło z otoczenia (powietrze atmosferyczne) schładzając je tym samym.

- **Sprężarka typu scroll** - z parownika czynnik w postaci gazowej zostaje zassany przez sprężarkę. Podnosi ona jego ciśnienie, co powoduje jednoczesny wzrost jego temperatury. Sprężarka została zamontowana na specjalnej „tacy pływającej” oddzielonej od konstrukcji za pomocą tłumików drgań i zaizolowana termicznie. W DHP Premium zastosowano najwyższej klasy sprężarkę spiralną Emerson Copeland Scroll dedykowaną do pracy z czynnikiem R290.

- **Skraplacz** - ze sprężarki czynnik w postaci gorącego gazu trafia do skraplacza w formie wymiennika płytowego. Następuje tu przekazanie ciepła od gorącego gazu do wody grzewczej. Skraplający się propan oddaje do instalacji grzewczej ciepło pobrane wcześniej w parowniku oraz w sprężarce.

- **Elektroniczny zawór rozprężny**. Po oddaniu ciepła w skraplaczu, schłodzony czynnik roboczy w postaci ciekłej kierowany jest do zaworu rozprężnego. Tu następuje obniżenie ciśnienia i dalszy spadek temperatury. Zawór rozprężny kontroluje, aby do parownika trafiła optymalna ilość czynnika chłodniczego. Zastosowany w DHP Premium elektroniczny zawór rozprężny daje największe możliwości spośród dostępnych na rynku rozwiązań . Dzięki niemu możliwe jest uzyskanie stosunkowo wysokiego COP w pełnym zakresie temperatur pracy.

- **Zawór bezpieczeństwa.** Po stronie wodnej, na wyjściu ze skraplacza został zamontowany zawór bezpieczeństwa 2,5 bar. Zabezpiecza on układ przed przedostaniem się czynnika chłodniczego (propanu) do obiegu grzewczego oraz dodatkowo chroni wymiennik płytowy przed uszkodzeniem w przypadku zamarznięcia wody w obiegu grzewczym.

- **Sterownik obiegu chłodniczego.** W specjalnej komorze jednostki zewnętrznej umieszczono sterownik odpowiadający za pracę obiegu chłodniczego.

- **Taca ociekowa** - służy do zbierania i odprowadzenia wody pochodzącej z odszraniania parownika. Wykonana jest ze stali nierdzewnej i zaizolowana termicznie. Zabezpieczeniem przed zamarzaniem jest układ rurek z ciepłym czynnikiem roboczym. Dzięki czemu nie jest wymagany dodatkowy elektryczny kabel grzejny. Powyższe elementy zostały umieszczone w obudowie dedykowanej dla pracy w skrajnych warunkach atmosferycznych. W celu stabilizacji pracy i maksymalnego wyciszenia konstrukcja została zaprojektowana i wykonana z materiałów najwyższej klasy. Obudowa została wygłuszona i zaizolowana termicznie. Podpory zostały przymocowane do specjalnych profili montażowych tak, aby było możliwe dokładne wypoziomowanie urządzenia, nawet na nierównym podłożu.

Więcej informacji o produktach firmy Defro można znaleźć na stronie internetowej: https://www.defro.pl