Dane aktualne na dzień: 25-10-2026 07:11

Link do produktu: https://wojciechowski.co.pl/defro-optima-hg-32-kw-kociol-piec-zgazowujacy-drewno-na-dotacje-p-5840.html

DEFRO Optima HG 32 kW kocioł piec zgazowujący drewno NA DOTACJE

Cena	**16 787,00 zł**
Dostępność	**Przed zakupem zadzwoń lub napisz i sprawdź dostępność oraz koszt transportu!**
Numer katalogowy	**DEFRO_OPTIMA_HG_32KW**
Producent	**Defro**

Opis produktu

KOCIOŁ ZNAJDUJE SIĘ NA LIŚCIE ZUM DLA KOTŁÓW ZGAZOWUJĄCYCH DREWNO O PODWYŻSZONYM STANDARDZIE (EMISYJNOŚĆ CZĄSTEK STAŁYCH MNIEJSZA LUB RÓWNA 20 MG/M^3) I DZIĘKI TEMU KWALIFIKUJE SIĘ DO RZĄDOWEJ DOTACJI CZYSTE POWIETRZE!

Kocioł **DEFRO Optima HG** wykorzystuje technikę **dwustopniowego spalania** – zgazowania paliwa i następującej po nim pirolizie, czyli spaleniu powstałych gazów. Podstawowym paliwem jest drewno opałowe. Wymiennik kotła wykonany jest z wysokiej jakości atestowanej blachy kotłowej o grubości 6-8 mm w postaci dwóch umieszczonych nad sobą komór – górnej, która służy jako zasobnik opału i dolnej – łączącej funkcję komory spalania i popielnika. Pomiędzy komorami umieszczony jest ruszt, który umożliwia doskonałe zgazowanie drewna i łatwe usuwanie popiołu. Proces zgazowania drewna pozwala w pełni wykorzystać energię zgromadzoną w paliwie oraz spełnić restrykcyjne parametry emisyjne. Proces spalania jest regulowany **innowacyjnym sterownikiem z dotykowym wyświetlaczem**. Kocioł HG posiada wbudowany wentylator wyciągowy, który zabezpiecza przed cofaniem się dymu do kotłowni. Kocioł można montować w systemie zamkniętym.

ZALETY KOTŁA:

- 3 lata gwarancji na szczelność wymiennika ciepła, 2 lata na pozostałe elementy i sprawne działanie kotła.
- Wymiennik ciepła wykonany z atestowanej wysokogatunkowej stali kotłowej;
- Wysoka sprawność cieplna powyżej 92% dzięki zwiększonemu odzyskowi ciepła ze spalin;
- **Sterownik OPTIMA HG** z obsługą bufora, 3 pomp, zaworu mieszającego i wentylatora wyciągowego;
- Kocioł przystosowany do montażu w układzie zamkniętym;
- **Dwustopniowa technika spalania** - zgazowanie paliwa i piroliza
- **Katalizatory ceramiczne** stabilizujące proces spalania;

- Wentylator wyciągowy eliminujący problem z ciągiem kominowym i stabilizujący pracę kotła;
- System mechanicznego czyszczenia wymiennika ciepła.

DANE TECHNICZNE KOTŁA:

Wyszczególnienie / typ kotła		J.m.	19	25	32
Moc znamionowa		kW	19	25	32
Min. bezpieczna pojemność zbiornika akumulacyjnego[1]		L	700	1200	1400
Klasa kotła wg PN-EN 303-5:2021		-	5	5	5
Paliwo podstawowe		-	polana drewna liściastego - brzoza - Ø12cm, wilgotność15-20%		
Klasa paliwa		-	paliwo biogeniczne - A		
Jednorazowy zasyp paliwa[2]		kg	~14	~24	~27
Zużycie paliwa dla mocy nominalnej[3]		kg/h	4,5	5,9	7,7
Stałopalność dla mocy nominalnej[3]		h	~3	~4	~3,5
Sprawność cieplna	dla mocy nominalnej	%	92,3	92,2	92,4
	dla mocy minimalnej	%	nie dotyczy		
Max. dopuszczalne ciśnienie robocze		bar	3,0	3,0	3,0
Wymagany ciąg spalin		Pa	17	17	18
Temperatura spalin	dla mocy nominalnej	°C	125	127	130
	dla mocy minimalnej	°C	nie dotyczy		
Strumień masy spalin	dla mocy nominalnej	kg/h	49,9	61,8	83,2
	dla mocy minimalnej	kg/h	nie dotyczy		
Temperatura wody na zasilaniu min./max.		°C	70/90	70/90	70/90
Temperatura wody na powrocie min.		°C	65	65	65
Zakres regulacji temperatury		°C	70/90	70/90	70/90
Masa kotła		kg	~430	~510	~540
Pojemność wodna kotła		l	95	110	120
Opory przepływu wody przez kocioł dla mocy znamionowej	ΔT=10K	mbar	15,04	17,30	23,12
	ΔT=20K	mbar	4,13	5,10	7,25
Zasilanie		V/HZ/A	230V/1N/50Hz/3,15A		
Zużycie energii elektrycznej na potrzeby własne	dla mocy nominalnej	W	30,9	30,2	41
	dla mocy minimalnej	W	nie dotyczy		
	standby	W	3,1	3,1	3,1
Maksymalny pobór mocy		W	35	35	35
Szerokość		mm	620	620	620
Głębokość		mm	995	1155	1155
Wysokość[4]		mm	1460	1460	1560
Wymiar otworu zasypowego		mm	380 x 400	380 x 400	380 x 450
Średnica króćca zasilania i powrotu			1½"	1½"	1½"
Średnica czopucha		mm	Ø130	Ø130	Ø130
Max. temperatura otoczenia		°C	50	50	50
Poziom hałasu		dB	<75	<75	<75
Typ kotła			niekondensacyjny		

[1] Minimalna bezpieczna pojemność zbiornika akumulacyjnego wyliczona zgodnie z normą PN-EN 303-5:2021 dla podanej stałopalności i załadunku paliwa.
[2] Dla gęstości nasypowej paliwa 0,6kg/dm^3.
[3] Zużycie paliwa dla drewna opałowego o wartości opałowej 17 000±300kJ/kg.
[4] Wysokość kotła można regulować stosując dołączone stopki. Stopki posiadają zakres regulacji 38-50mm.

WYMIARY KOTŁA ORAZ KOMORY ZASYPOWEJ:

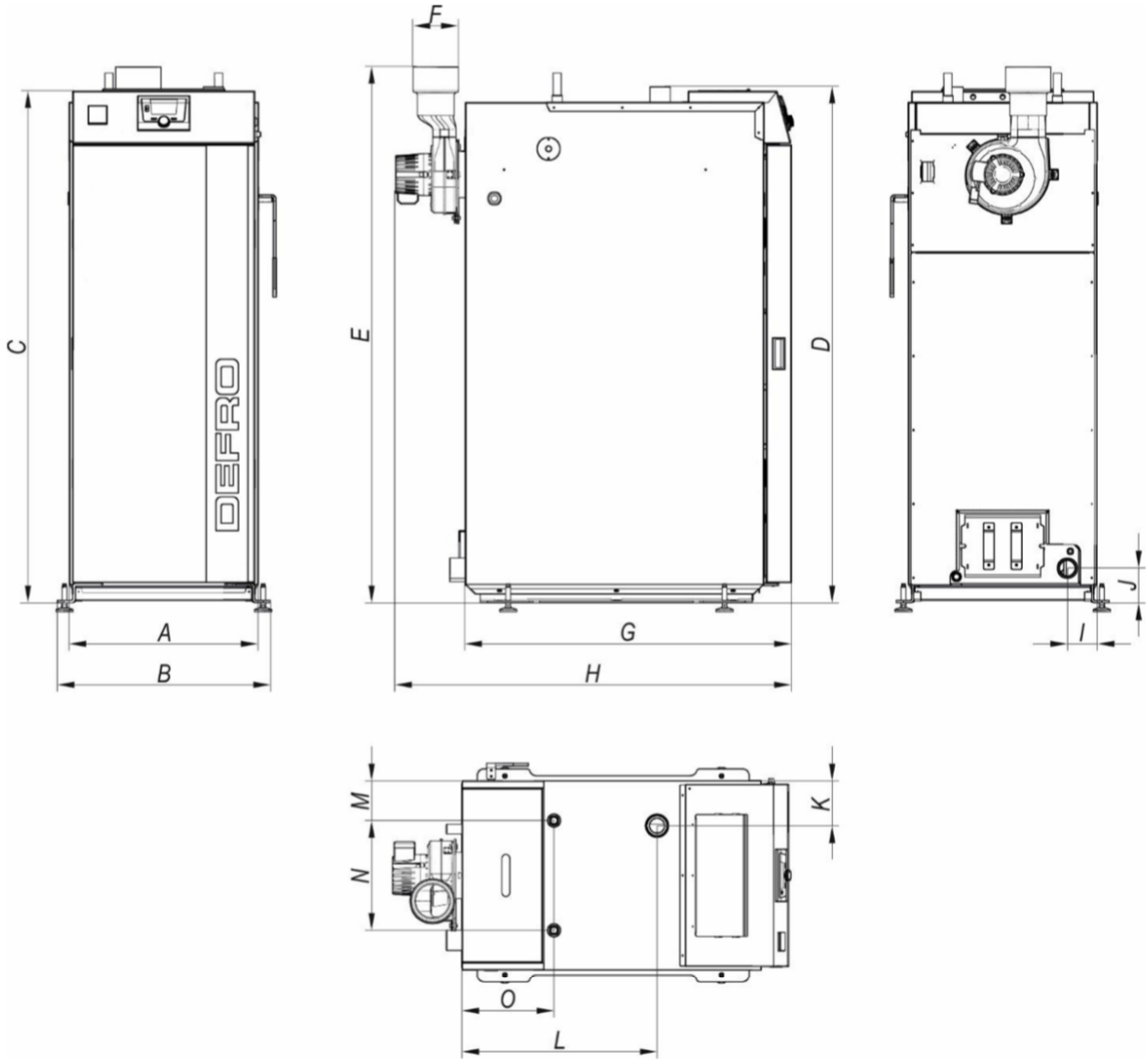

Rysunek 2. Podstawowe wymiary kotła OPTIMA HG.

Tabela 3. Podstawowe wymiary kotła OPTIMA HG.

typ/wymiar	A	B	C	D	E	F	G	H	I	J	K	L	M	N	O
19	550	620	1390	1404	1460	Ø130	792	995	85	100	131	409	115	320	268
25	550	620	1390	1404	1460	Ø130	952	1155	85	100	131	569	115	320	268
32	550	620	1490	1504	1560	Ø130	952	1155	85	100	131	569	115	320	268

Tabela 2. Wymiary komory zasypowej /AxB1÷B2xC/ oraz otworu zasypowego /D/ kotłów OPTIMA HG.

typ	A *szer.*	B *gł.*	C *wys.*	D *szer. x wys.*
19	322	385	~605	380 x 400
25	322	535	~605	380 x 400
32	322	535	~705	380 x 450

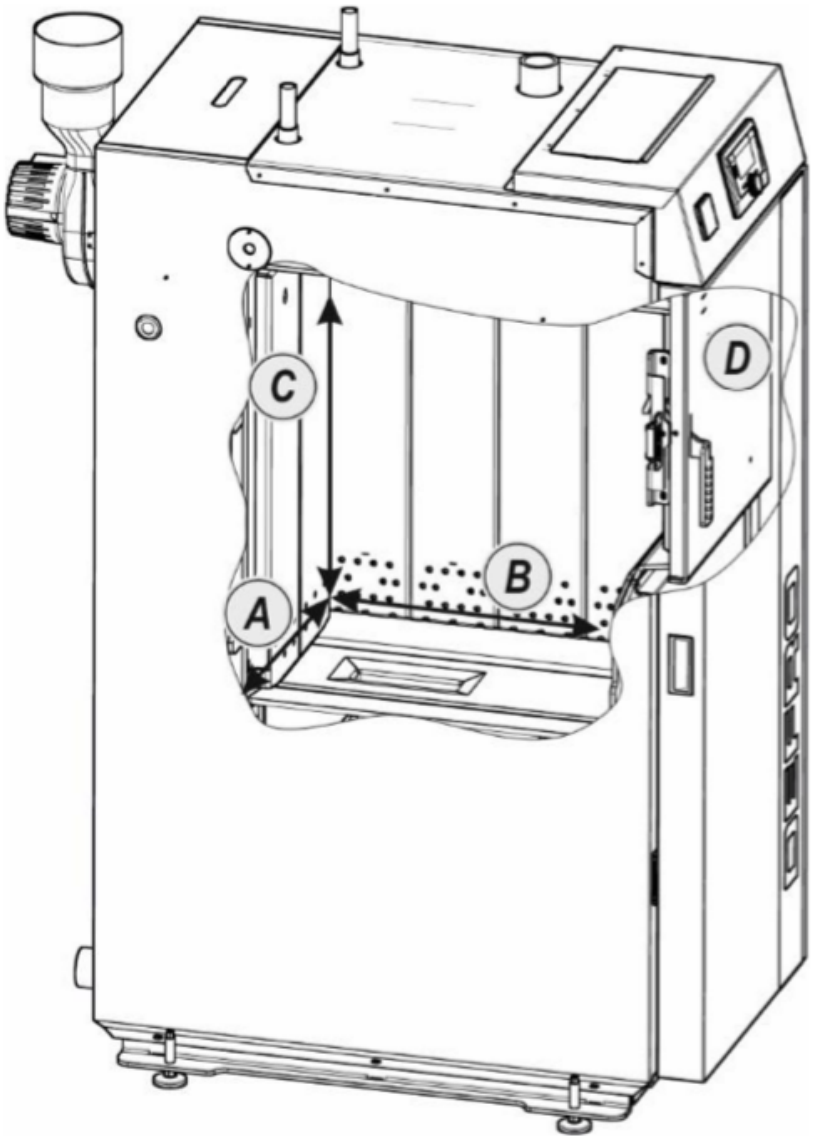

Rysunek 1. Podstawowe wymiary komory zasypowej oraz otworu zasypowego kotłów OPTIMA HG.

STEROWNIK OPTIMA HG:

FUNKCJE REALIZOWANE PRZEZ STEROWNIK

- sterowanie wentylatorem wyciągowym
- sterownie siłownikiem zaworu mieszającego
- sterowanie pompą bufora
- sterowanie pompą CWU
- sterowanie pompą dodatkową
- możliwość podłączenia regulatora pokojowego z komunikacją RS lub tradycyjną
- możliwość podłączenia modułu ST-65 GSM
- możliwość podłączenia modułu ST-505 ETHERNET
- możliwość sterowania dwoma zaworami za pomocą dodatkowych modułów

Jeszcze więcej informacji na temat produktu znajdą Państwo na stronie internetowej: www.defro.pl