Dane aktualne na dzień: 24-10-2026 05:10

Link do produktu: https://wojciechowski.co.pl/defro-optima-komfort-eko-12-kw-kociol-piec-zasypowy-na-wegiel-5-klasa-ecodesign-p-5822.html

DEFRO Optima Komfort Eko 12 kW kocioł piec zasypowy na węgiel 5 KLASA ECODESIGN

Cena	**6 928,00 zł**
Dostępność	**Przed zakupem zadzwoń lub napisz i sprawdź dostępność oraz koszt transportu!**
Numer katalogowy	**DEFRO_OPTIMA_KOMFORT_EKO_12KW**
Producent	**Defro**

Opis produktu

Oferowany produkt posiada 5 KLASĘ według normy PN EN 303-5:2012, która klasyfikuje piece pod względem sprawności cieplnej oraz emisji szkodliwych substancji do środowiska. Posiada również certyfikat ECODESIGN, a więc przyczynia się do poprawienia jakości powietrza dzięki poszanowaniu energii i paliwa.

DEFRO

Kotły **DEFRO Optima Komfort Eko** to kotły zasypowe nowej generacji w wyjątkowo korzystnej cenie. Urządzenie charakteryzuje się wysoką sprawnością cieplną, pojemną komorą zasypową oraz katalizatorami ceramicznymi, które wspomagają proces spalania.

Zalety kotła DEFRO OKE:

- 5 lata gwarancji na szczelność wymiennika ciepła, 2 lata na pozostałe elementy i sprawne działanie kotła (pod warunkiem montażu zgodnie z DTR kotła);
- Wysoka sprawność cieplna w zakresie od 89,8 do 90,7% dzięki zwiększonemu odzyskowi ciepła spalin
- Duże i wygodne wymiary komory zasypowej
- Zmiana kierunku otwierania drzwi (dotyczy drzwiczek górnych i środkowych)
- Przystosowany do montażu termostatycznego miarkownika ciągu
- Regulacja dopływu powietrza wtórnego
- Mechaniczna regulacja procesu spalania przy pomocy pokrętła w drzwiczkach popielnika i miarkownika ciągu
- Wymiennik ciepła wykonany z atestowanej stali wysokogatunkowej
- Kocioł przystosowany do montażu w układzie zamkniętym pod warunkiem montażu zabezpieczeń zgodnie z DTR

UWAGA: Wymagane jest, aby kocioł pracował w układzie ze zbiornikiem akumulacyjnym oraz termoregulatorem. Minimalna temperatura powrotu powinna wynosić 63'C. Niespełnienie tych wymagań powoduje utratę gwarancji na kocioł!

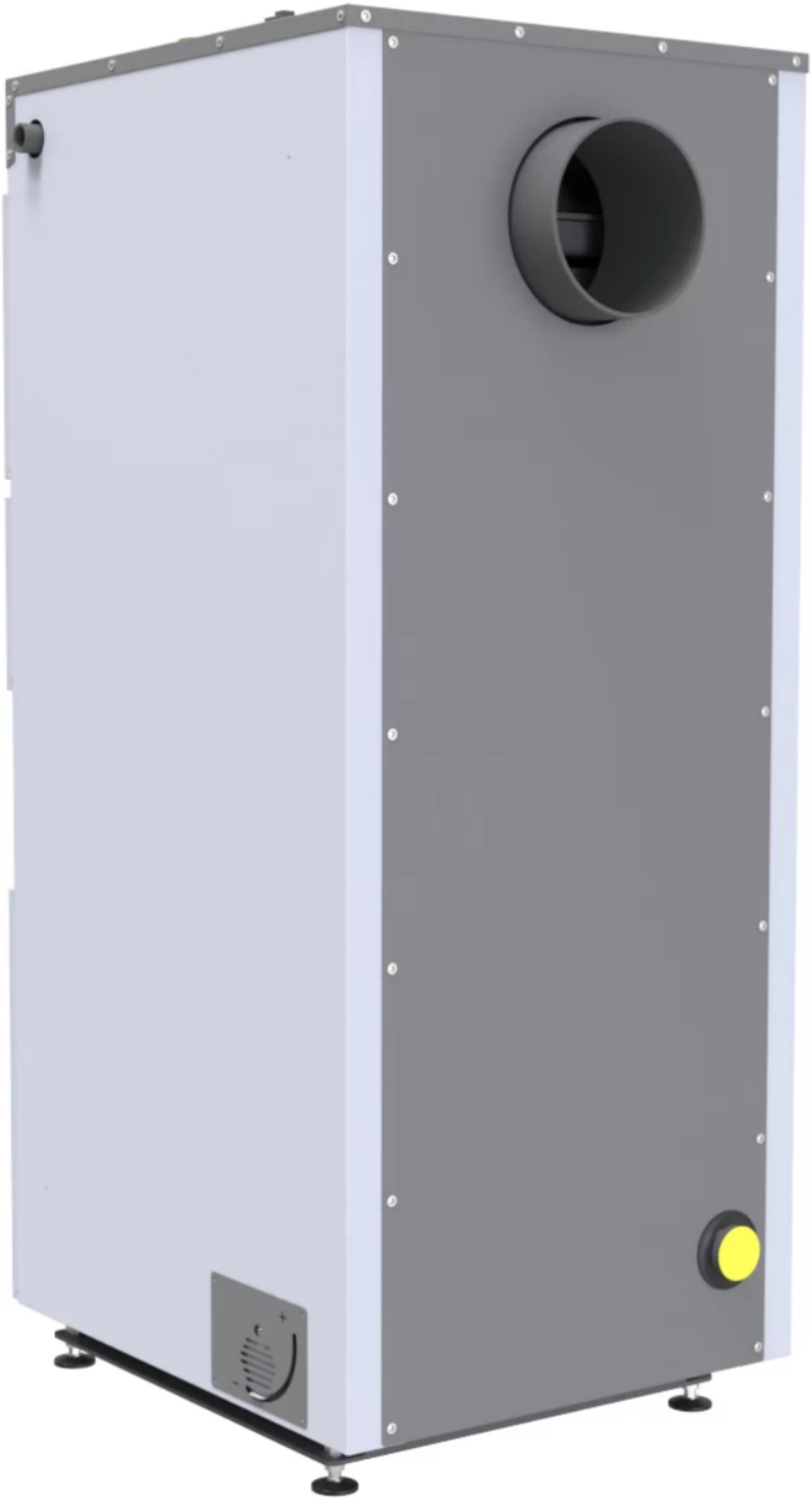

Paliwo: węgiel kamienny sortymentu orzech 20-25 mm
Wyposażenie opcjonalne (za dopłatą): stopki poziomujące

Dane techniczne kotła:

Wyszczególnienie / typ kotła		J.m.	9	12	14	17	19	22	24	28	35	45
Moc znamionowa		kW	9	12	14	17	19	22	24	28	35	45
Min. bezpieczna pojemność zbiornika akumulacyjnego[1)]		L	450	600	750	900	1000	1200	1300	1500	1800	2600
Klasa kotła wg PN-EN 303-5:2021		-	5	5	5	5	5	5	5	5	5	5
Paliwo podstawowe		-	węgiel kamienny sortymentu orzech									
Klasa paliwa		-	paliwo kopalne - a									
Jednorazowy zasyp paliwa[2)]		kg	~14	~19	~20	~23	~25	~31	~33	~35	~35	~45
Zużycie paliwa dla mocy nominalnej[3)]		kg/h	1,2	1,8	1,9	2,3	2,6	3,0	3,2	3,7	4,7	6,7
Stałopalność dla mocy nominalnej[3)]		h	~12	~10	~11	~10	~10	~10	~10	~9	~7	~7
Sprawność cieplna	dla mocy nominalnej	%	90,0	91,0	90,7	91,0	90,4	90,8	91,0	91,1	90,9	89,7
	dla mocy minimalnej	%	nie dotyczy									
Max. dopuszczalne ciśnienie robocze		bar	1,5	1,5	1,5	1,5	1,5	1,5	1,5	1,5	1,5	1,5
Wymagany ciąg spalin		Pa	22	16	20	20	21	21	21	24	23	31
Temperatura spalin	dla mocy nominalnej	°C	120	132	129	133	135	137	139	141	139	142
	dla mocy minimalnej	°C	nie dotyczy									
Strumień masy spalin	dla mocy nominalnej	kg/h	15,5	23,0	34,6	39,2	44,3	49,3	54,2	59,0	74,2	79,6
	dla mocy minimalnej	kg/h	nie dotyczy									
Temperatura wody na zasilaniu min./max.		°C	75/90	75/90	75/90	75/90	75/90	75/90	75/90	75/90	75/90	75/90
Temperatura wody na powrocie min.		°C	63	63	63	63	63	63	63	63	63	63
Masa kotła		kg	~262	~275	~300	~300	~335	~355	~395	~430	~465	~515
Pojemność wodna kotła		l	58	63	76	68	83	81	96	107	119	132
Opory przepływu wody przez kocioł dla mocy znamionowej	ΔT=10K	mbar	11,1	12,1	12,1	17,0	17,1	17,2	17,3	17,3	17,6	21,1
	ΔT=20K	mbar	5,7	6,2	6,2	8,1	8,6	9,2	10,0	10,6	11,1	12,7
Szerokość		mm	432	432	432	482	482	532	532	582	582	632
Głębokość		mm	833	893	987	893	987	893	987	943	943	943
Wysokość[4)]		mm	1150	1165	1192	1165	1192	1295	1315	1445	1537	1642
Wymiar otworu zasypowego		mm	260 x 190	260 x 190	260 x 240	310 x 190	310 x 240	360 x 190	360 x 240	410 x 190	410 x 190	460 x 240
Średnica króćca zasilania i powrotu			1½"	1½"	1½"	1½"	1½"	1½"	1½"	1½"	1½"	1½"
Średnica czopucha		mm	Ø159	Ø159	Ø159	Ø159	Ø159	Ø178	Ø178	Ø194	Ø194	Ø245
Max. temperatura otoczenia		°C	50	50	50	50	50	50	50	50	50	50
Poziom hałasu		dB	<75	<75	<75	<75	<75	<75	<75	<75	<75	<75
Typ kotła			niekondensacyjny									

1) Minimalna bezpieczna pojemność zbiornika akumulacyjnego wyliczona zgodnie z normą PN-EN 303-5:2021 dla czasu wypalania TB wynoszącego 5 godzin.

2) Dla gęstości nasypowej paliwa 0,8kg/dm3.

3) Zużycie paliwa dla węgla kamiennego o wartości opałowej 28 000±300kJ/kg.

4) Wysokość kotła można regulować stosując dołączone stopki. Stopki posiadają zakres regulacji 38-50mm.

Podstawowe elementy kotła:

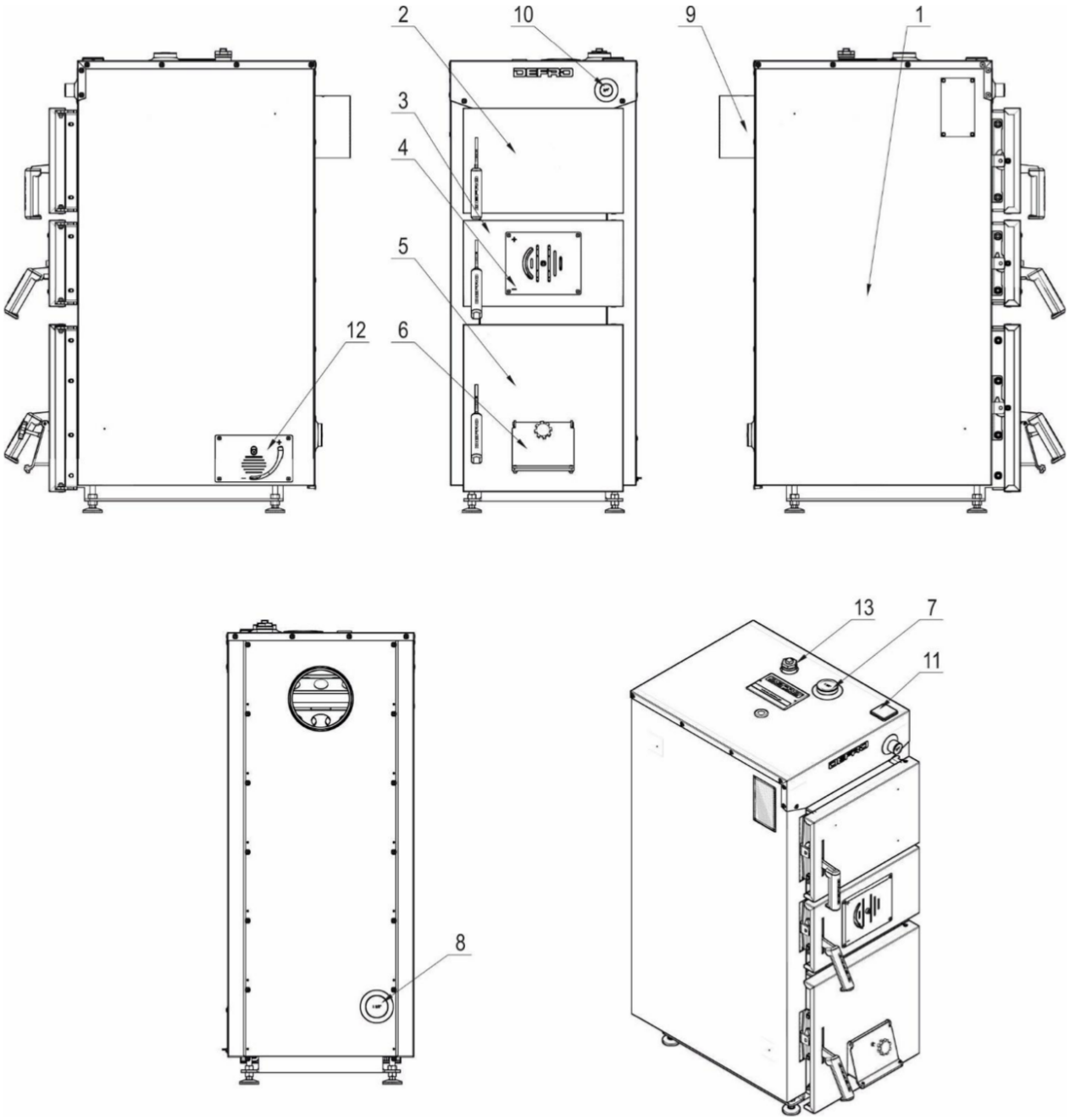

Rysunek 3. Podstawowe elementy kotła OPTIMA KOMFORT EKO

1-korpus stalowy z izolacją termiczną; 2-drzwi wyczystne; 3-drzwi zasypowe; 4-przepustnica powietrza wtórnego; 5-drzwi paleniskowo-popielnikowe; 6-przepustnica powietrza pierwotnego (klapa miarkownika ciągu, miarkownik ciągu nie stanowi wyposażenia kotła); 7-króciec zasilający; 8-króciec powrotny; 9-czopuch; 10-króciec montażu regulatora paleniska(miarkownika ciągu)* 11-termometr analogowy; 12-przepustnica powietrza wtórnego dyszy; 13-króciec 1" do podłączenia zabezpieczenia w systemie zamkniętym.

*w mocach 22,35,45 – króciec montażu regulatora paleniska w górnej części kotła

Wymiary kotła:

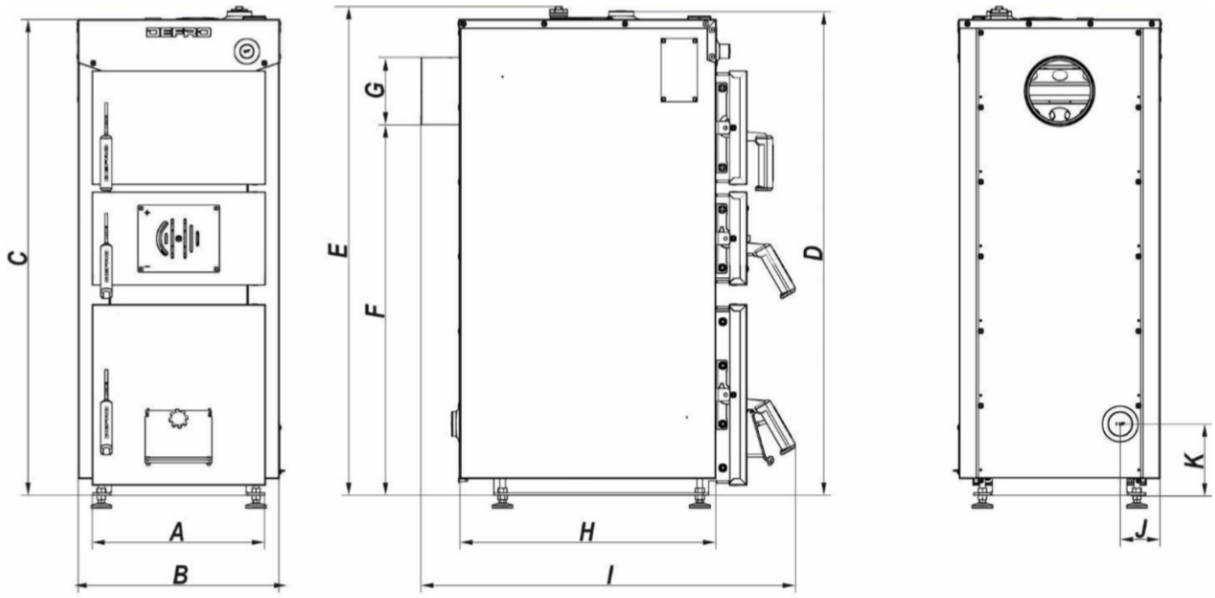

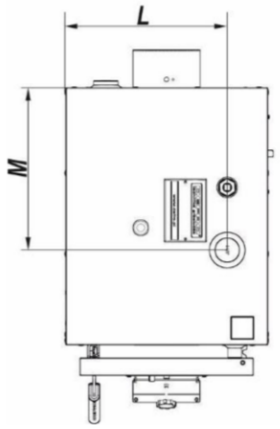

typ/wymiar	A	B	C	D	E	F	G	H	I	J	K	L	M
9	360	432	1119	1139	1150	869	Ø159	552	833	96	170	336	289
12	360	432	1139	1159	1165	889	Ø159	612	893	96	170	336	349
14	360	432	1161	1181	1192	911	Ø159	705	987	96	170	336	442
17	410	482	1139	1159	1165	889	Ø159	612	893	96	170	386	388
19	410	482	1161	1181	1192	911	Ø159	705	987	96	170	386	388
22	460	532	1269	1289	1295	999	Ø178	612	893	96	170	436	398
24	460	532	1284	1304	1315	1014	Ø178	705	987	96	170	436	398
28	510	582	1419	1439	1445	1131	Ø194	661	943	96	170	486	398
35	510	582	1511	1531	1537	1223	Ø194	661	943	96	170	486	398
45	560	632	1611	1630	1642	1272	Ø245	661	943	96	170	536	398

Wymiary komory zasypowej kotła:

typ	A szer.	B gł. bez przegrody	B1 gł.	B2 gł.	C wys.	D szer. x wys.
9	210	260	130	260	~490	260x190
12	260	315	160	315	~370	260x190
14	260	410	150	280	~520	260x240
17	310	315	160	315	~370	310x190
19	310	410	150	280	~520	310x240
22	360	315	160	315	~420	360x190
24	360	410	170	280	~570	360x240
28	410	365	160	365	~550	410x190
35	410	365	160	365	~550	410x190
45	460	360	160	280	~730	460x240

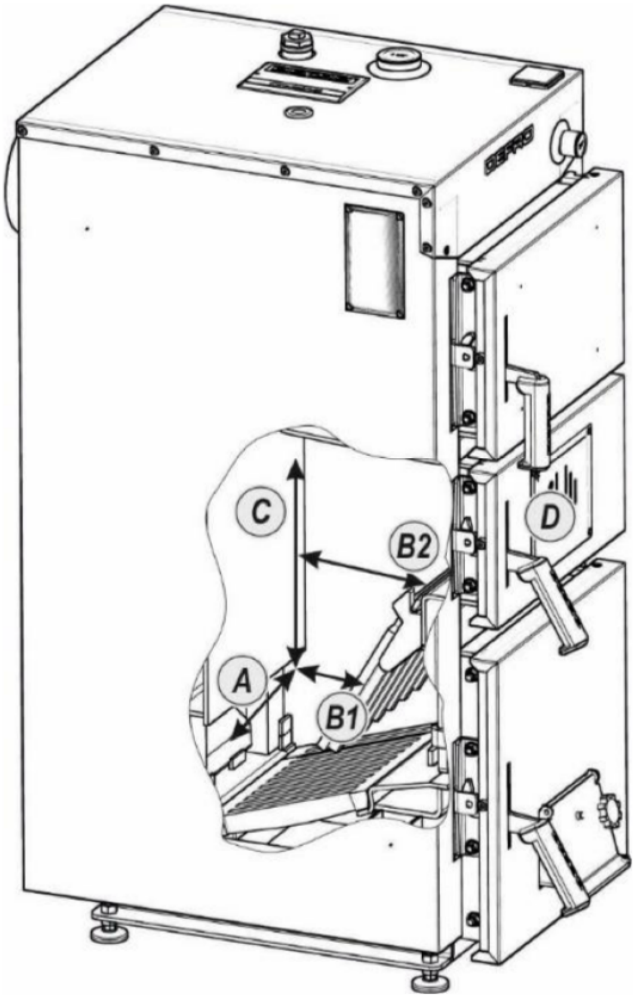

Rysunek 1. Podstawowe wymiary komory zasypowej oraz otworu zasypowego kotłów OPTIMA KOMFORT EKO

Więcej informacji na temat produktu znajdą Państwo na stronie internetowej: www.defro.pl