Dane aktualne na dzień: 24-10-2026 06:09

Link do produktu: https://wojciechowski.co.pl/metal-fach-tg-semax-basic-30-kw-kociol-piec-zgazowujacy-drewno-na-dotacje-p-5857.html

METAL-FACH TG Semax Basic 30 kW kocioł piec zgazowujący drewno NA DOTACJE

Cena	**9 570,00 zł**
Dostępność	**Przed zakupem zadzwoń lub napisz i sprawdź dostępność oraz koszt transportu!**
Numer katalogowy	**METAL-FACH_SEMAX_BASIC_30KW**
Producent	**Metal-Fach TG**

Opis produktu

KOCIOŁ ZNAJDUJE SIĘ NA LIŚCIE ZUM DLA KOTŁÓW ZGAZOWUJĄCYCH DREWNO O PODWYŻSZONYM STANDARDZIE (EMISYJNOŚĆ CZĄSTEK STAŁYCH MNIEJSZA LUB RÓWNA 20 MG/M^3) I DZIĘKI TEMU KWALIFIKUJE SIĘ DO RZĄDOWEJ DOTACJI CZYSTE POWIETRZE!

METAL-FACH

METAL-FACH TG SEMAX BASIC jest kotłem zgazowującym drewno opałowe, kawałkowe zgodnie z normą 303-5:2021-09, jest to idealne rozwiązanie dedykowane osobom, które posiadają spore zapasy odpowiednio przechowywanego drewna opałowego – polana (szczapy) grabu o wilgotności Wc=15-20%. Praca naszego urządzenia z mocą nominalną pozwala na lepsze wykorzystanie paliwa, a w efekcie również czystszych spalin emitowanych do atmosfery. Dodatkowo kocioł wyposażony jest w miarkownik ciągu i termometr umożliwiający regulację spalania i pracę urządzenia. **Dla właściwej pracy całego układu kocioł musi zostać podłączony do bufora odbierającego nadmiar ciepła.**

- Dostępne moce: 15kW I 20kW I 30kW I 40kW
- Paliwo: drewno opałowe, kawałkowe
- **Certyfikaty:** EcoDesign I 5 Klasa
- Klasa energetyczna: A+
- Kocioł kwalifikuje się do programu „Czyste Powietrze”
- Wyposażenie standardowe: miarkownik ciągu
- Wyposażenie dodatkowe (za dopłatą): zestaw wyciągowy, zestaw nadmuchowy (sterownik elektroniczny wraz z wentylatorem).

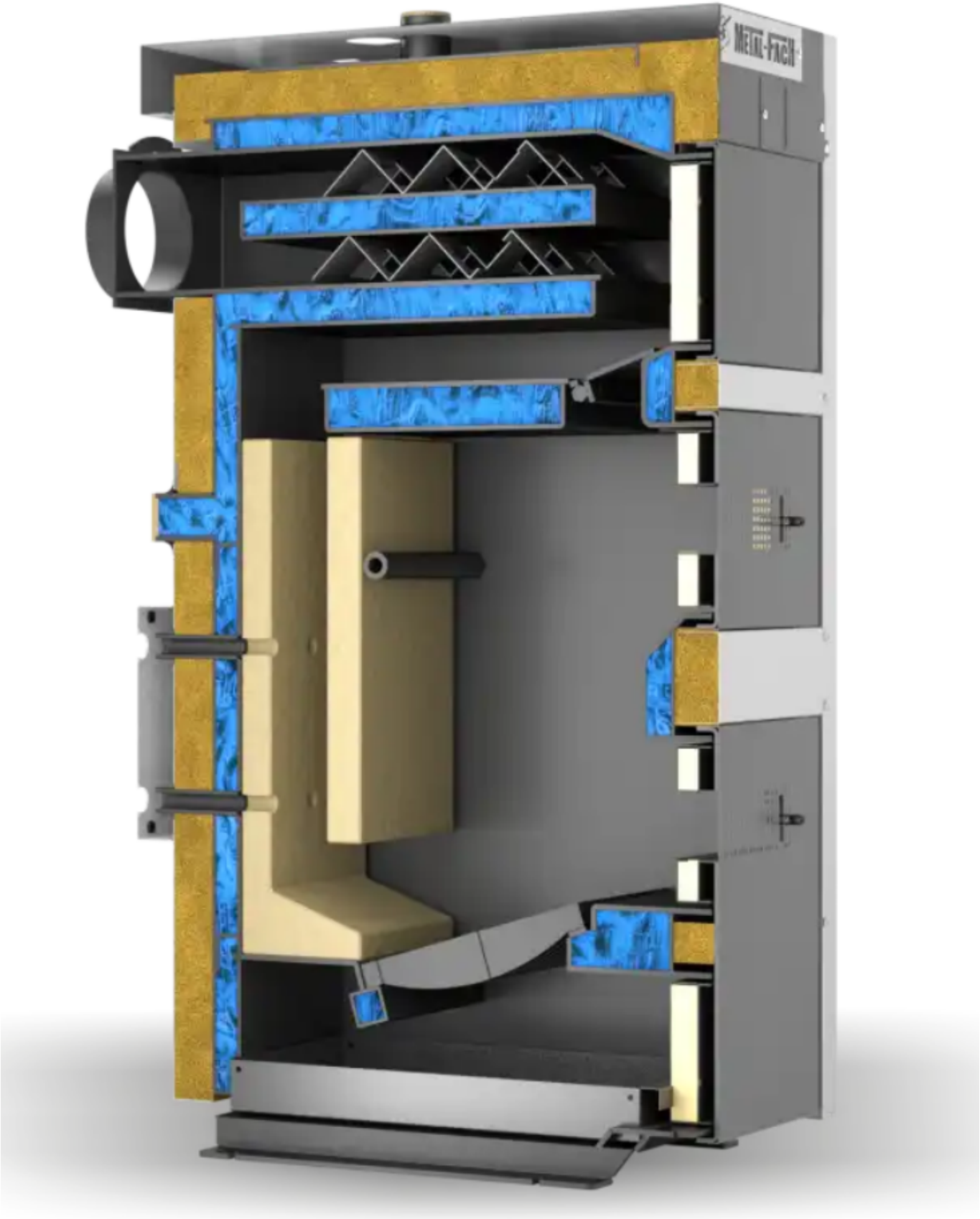
METAL-FACH

NAJWAŻNIEJSZE ZALETY:

- Wymiennik ciepła
Wymiennik ciepła | kanały konwekcyjne poziome | półkowe
Efektywna konstrukcja przystosowana do szybkiego czyszczenia wymiennika z przodu. Budowa wymiennika kotła zapewnia wysoki odbiór ciepła z paleniska.

- ***Wyjście czopucha***
Z tyłu kotła
Konstrukcja kotła została zaprojektowana w taki sposób, aby wyjścia czopucha znalazło się z tyłu. Zastosowanie takiego rozwiązania w kotle c.o., pozwala na bezpośrednie wyprowadzenie czopucha do komina.

- ***Miarkownik ciągu***
W zależności od temperatury czynnika steruje klapą regulującą dopływ powietrza do komory spalania kotła.

- Termometr mechaniczny
Termometr bimetaliczny mechaniczny, wyposażony w długą sondę pomiarową.

- Czerpnia powietrza wtórnego i pierwotnego
Przez sześć otworów powietrze wtórne jest zasysane w celu pełnego dopalenia paliwa. Ilość powietrza wtórnego i pierwotnego można regulować przesuwkami.

- Klapa oddymiająca
Pozwala na efektywne odprowadzenie dymu z komory paleniskowej.

- ***Zawirowywacze***
Zamontowane w kanałach konwekcyjnych zawirowywacze skutecznie zmniejszają prędkość wylotu spalin utrzymując wysoki odbiór ciepła przez płaszcz wodny.

- Kanał ceramiczny
Zastosowanie płyt ceramicznych jako katał ceramiczny, wpływa na poprawę efektywności procesu spalania. Ekrany podnoszą temperaturę w komorze spalania, wydłużają drogę jaką mają do przebycia w kotle oraz zatrzymują cząsteczki unoszące się nad paleniskiem, dopalając je. Sprawność cieplna kotła wzrasta, a spaliny mają zredukowaną do minimum ilości związków szkodliwych dla środowiska.

- ***WYPOSAŻENIE DODATKOWE: Zbiornik buforowy***
Zapewnia optymalne warunki pracy kotła. Kocioł może pracować z optymalną mocą, a nadmiar ciepła gromadzony jest w buforze. Instalacja grzewcza domu pobiera z bufora tyle ciepła ile potrzebuje w danej chwili

UWAGA!
Kocioł c.o. może zostać zamontowany w instalacji grzewczej, tylko razem ze zbiornikiem buforowym. Zbiornik nie jest wliczony w cenę kotła.

Parametry	Jednostka S.I.	Model kotła		
		SEMAX BASIC 20	SEMAX BASIC 30	SEMAX BASIC 40
Nominalna moc cieplna	[kW]	20	30	40
Powierzchnia grzewcza	[m2]	2,8	4,2	4,9
Pojemność wodna	[L]	77	99	116
Maksymalne ciśnienie robocze	[bar]	3	3	3
Maksymalna temperatura robocza	[°C]	80	80	80
Ciśnienie próbne	[bar]	4,5	4,5	4,5
Klasa kotła	-	5	5	5
Sprawność kotła	[%]	-	-	-
Paliwo	[-]	Drewno opałowe - polana (szczapy) o wilgotności Wc=12-20%		
Obwód polan (szczap)	[cm]	30-40		
Długość polan (szczap)	[cm]	44	42	42
Przyłącze elektryczne	-	1A; ~230V; 50Hz		
Zakres nastaw regulatora temperatury	[°C]	60-80 (co 1°C)		
Wymagany ciąg kominowy	[Pa]	22	25	28
Obliczeniowy opór przepływowy ΔT [10K]	[mbar]	12,3	24,75	29,83
Obliczeniowy opór przepływowy ΔT [20K]	[mbar]	3,8	5,05	7,45
Masa kotła *	[kg]	390	415	500
Pojemność zasobnika ciepła (bufora)	[L]	780	1230	1680

*Waga kotła +/- 5kg.

WYMIARY KOTŁA:

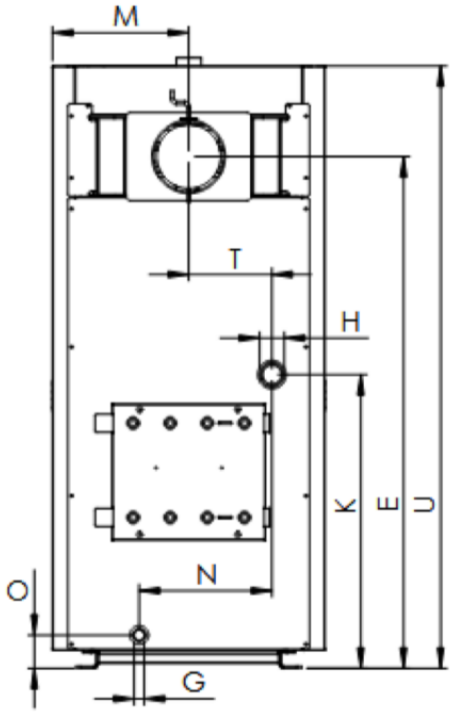
M
T
H
K
E
U
N
O
G

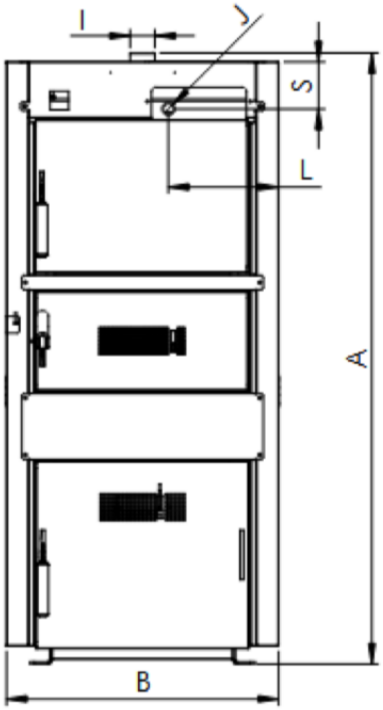
I
S
L
A
B

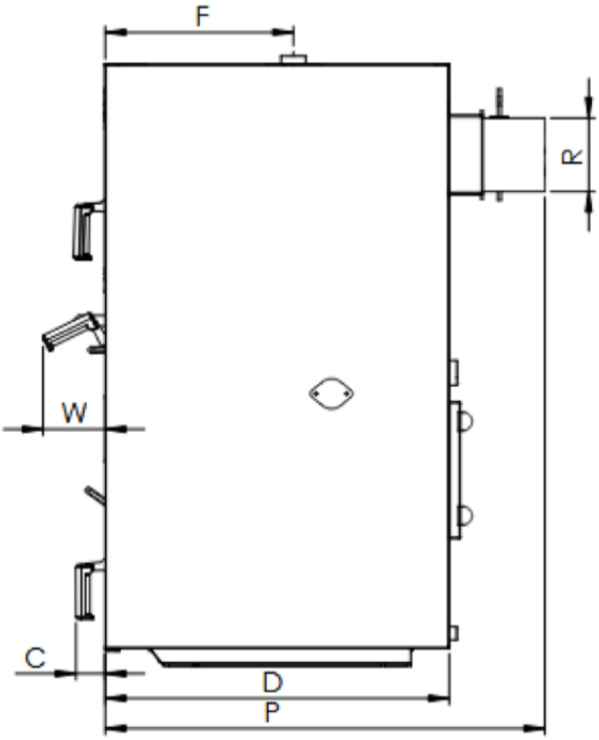
F
R
W
C
D
P

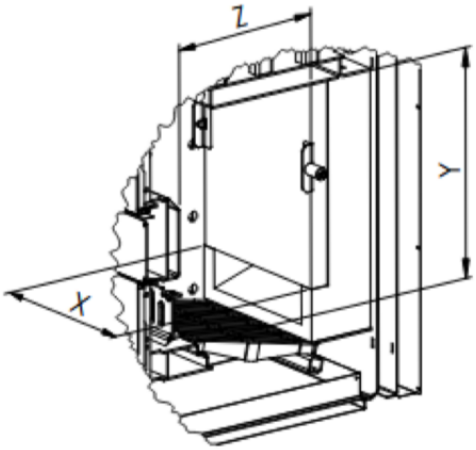
Z
Y
X

Typ	SEMAX BASIC 20	SEMAX BASIC 30	SEMAX BASIC 40
A	1275	1480	1480
B	520	560	660
C	70	70	70
D	835	835	835
E	1050	1240	1240
F	455	455	455
G	3/4"	3/4"	3/4"
H	1 ½”	1 ½”	1 ½”
I	1 ½”	1 ½”	1 ½”
J	3/4"	3/4"	3/4"
K	713	713	713
L	137	217	267
M	255	280	330
N	222	222	322
O	80	80	80
P	1070	1070	1065
R	159	177	177
S	114	114	114
T	102	102	202
U	1255	1460	1460
W	150	150	150
X	290	340	440
Y	515	590	590
Z	445	420	420
Otwór załadunkowy	290x200	340x200	440x200

*Wymiar nie uwzględnia wysokości stopek do poziomowania kotła.

Jeszcze więcej informacji na temat produktu znajdą Państwo na stronie internetowej: www.metalfachtg.com.pl