Dane aktualne na dzień: 22-10-2026 21:28

Link do produktu: https://wojciechowski.co.pl/metal-fach-tg-smart-eko-plus-20-kw-kociol-piec-na-ekogroszek-eko-groszek-5-klasa-ecodesign-p-5921.html

METAL-FACH TG Smart Eko Plus 20 kW kocioł piec na ekogroszek eko-groszek 5 KLASA ECODESIGN

Cena	**14 700,00 zł**
Dostępność	**Przed zakupem zadzwoń lub napisz i sprawdź dostępność oraz koszt transportu!**
Numer katalogowy	**METAL-FACH_SMART_EKO_PLUS_20KW**
Producent	**Metal-Fach TG**

Opis produktu

5 KLASA PN-EN 303-5:2012

ECO DESIGN

Oferowany produkt posiada 5 KLASĘ według normy PN EN 303-5:2021-09, która klasyfikuje piece pod względem sprawności cieplnej oraz emisji szkodliwych substancji do środowiska. Posiada również certyfikat ECODESIGN, a więc przyczynia się do poprawienia jakości powietrza dzięki poszanowaniu energii i paliwa!

METAL-FACH SMART EKO PLUS to idealne rozwiązanie dedykowane osobom, które cenią sobie efektywność i nie chcą rezygnować z komfortu. Kocioł jest przystosowany do wydajnego spalania węgla kamiennego, a palnik żeliwny jest przygotowany do wieloletniej pracy. Automatyczna zapalarka współpracująca z zegarem RTC rozpala i wygasza kocioł, redukując ilość czynności jakie należy wykonać przy kotle niemal do zera. Dzięki możliwości dołączenia do kotła **modułu internetowego ecoNET300**, możesz zarządzać funkcjami kotła z poziomu telefonu, tabletu lub komputera.

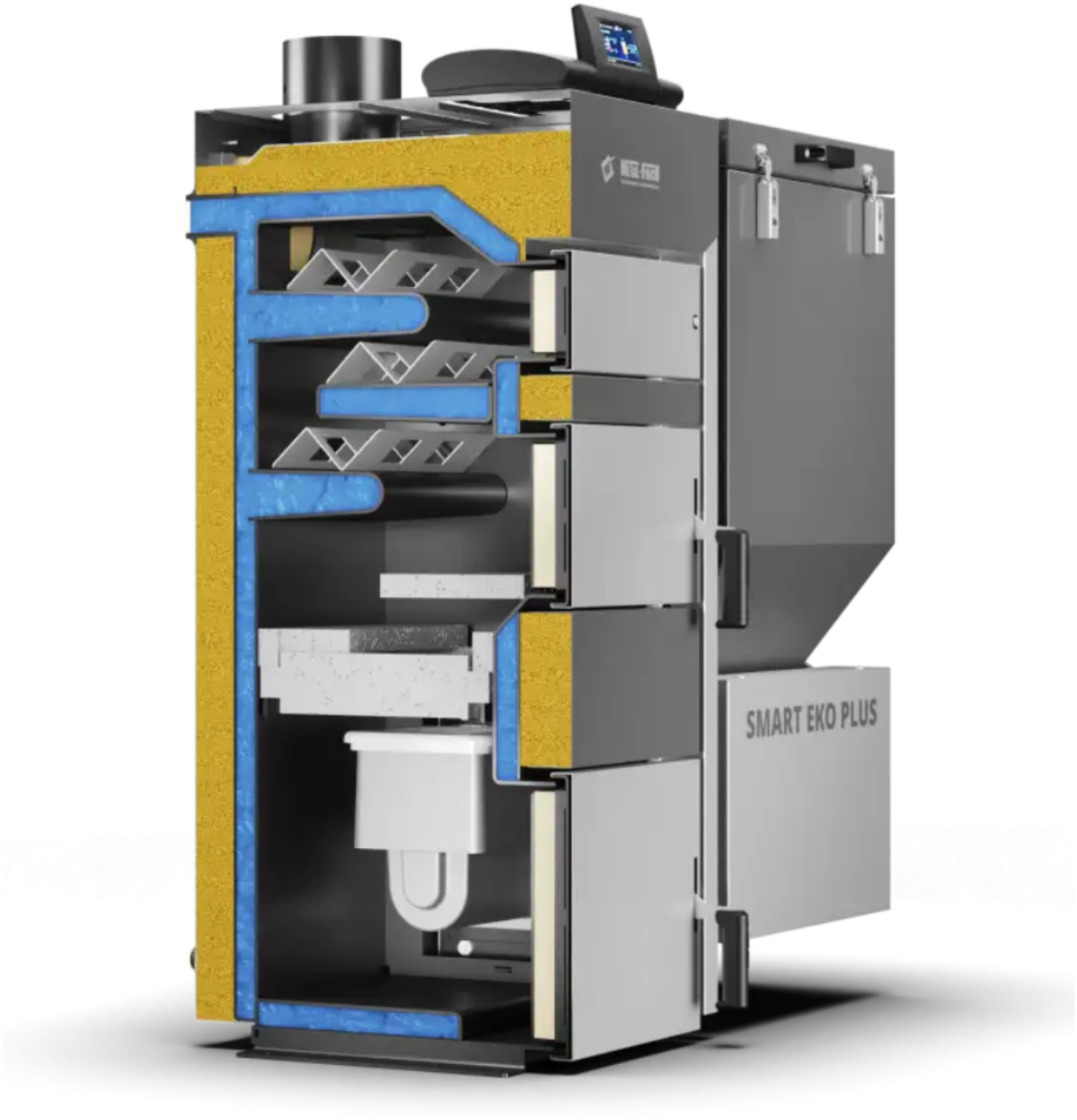

NAJWAŻNIEJSZE ZALETY:

- Jeden z nielicznych kotłów na ekogroszek posiadający automatyczną zapalarkę do ekogroszku
Wystarczy jedno kliknięcie, a automatyczna zapalarka rozpali paliwo podane do palnika. Automatyczna zapalarka w połączeniu z zegarem RTC, pozwala zaprogramować cały tydzień pracy urządzenia.

- Wymiennik ciepła

Kanały konwekcyjne poziome | półkowe

Efektywna konstrukcja przystosowana do szybkiego czyszczenia wymiennika z przodu. Budowa wymiennika kotła zapewnia wysoki odbiór ciepła z paleniska.

- Wyjście czopucha

Z tyłu kotła lub u góry

Konstrukcja kotła została zaprojektowana w taki sposób, aby wyjścia czopucha znalazło się z tyłu kotła lub u góry. Zastosowanie takiego rozwiązania w kotle c.o., pozwala na bezpośrednie wyprowadzenie czopucha do komina.

- Wysokoefektywna komora paleniskowa

Dzięki zastosowaniu ceramicznych kształtek wraz z palnikiem kocioł osiąga wysoką sprawność. Takie rozwiązanie technologiczne podnosi temperaturę w komorze spalania oraz zatrzymuje cząsteczki unoszące się nad paleniskiem, dopalając je. W wyniku tego procesu wzrasta sprawność cieplna pieca, a spaliny mają zredukowaną do minimum ilości związków szkodliwych dla środowiska.

- Automatyczny podajnik

Sterownik PLATINUM PELLET na podstawie informacji otrzymanych z czujników, określa zapotrzebowanie na paliwo i dozuje jego odpowiednią ilość. Sam proces spalania paliwa jest dzięki temu bardzo oszczędny, ekologiczny oraz nie wymaga dodatkowej obsługi ze strony użytkownika

- Zawirowywacze

Zamontowane w kanałach konwekcyjnych zawirowywacze skutecznie zmniejszają prędkość wylotu spalin utrzymując wysoki odbiór ciepła przez płaszcz wodny.

Model kotła		SMART EKO PLUS 15	SMART EKO PLUS 20	SMART EKO PLUS 25
Nominalna moc	[kW]	15	20	25
Powierzchnia możliwa do ogrzania*	[m²]	67,5-225	90-300	112,5-375
Paliwo	[-]	węgiel kamienny zgodnie z normą 303-5:2021-09		
Pojemność wodna	[L]	48	60	71
Pojemność zasobnika paliwa	[L]	200	200	200
Pojemność zasobnika paliwa	[kg]	146	146	146
Waga kotła	[kg]	380	405	480
Klasa kotła	[-]	5	5	5
EcoDesign	[-]	tak	tak	tak
Klasa energetyczna	[-]	B	B	B
Sezonowa emisyjność cząstek stałych	[mg/m³]	23,35	22,58	23,19
Sprawność dla mocy nominalnej	[%]	90,69	91,00	90,94
Nominalna emisyjność cząstek stałych	[mg/m³]	28,02	30,06	28,90
Sprawność dla mocy minimalnej	[%]	90,95	90,71	90,72
Minimalna emisyjność cząstek stałych	[mg/m³]	22,52	21,26	22,18

*Do obliczeń przyjęto nowy budynek o bardzo dobrej izolacji cieplnej.

WYMIARY KOTŁA:

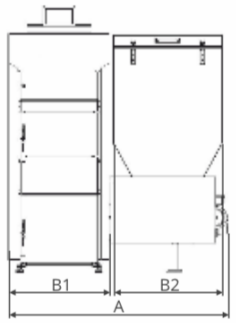

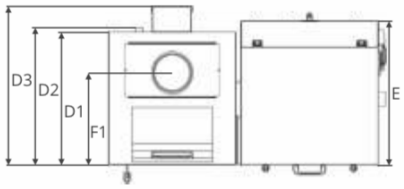

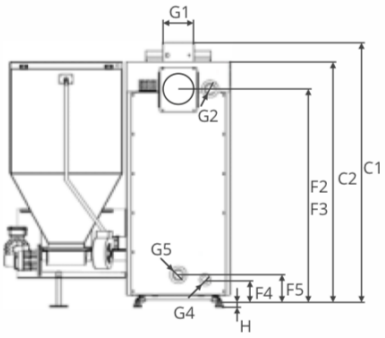

Wymiary		SMART EKO PLUS 15	SMART EKO PLUS 20	SMART EKO PLUS 25
A	[mm]	1135	1135	1185
B1	[mm]	535	535	585
B2	[mm]	580	580	580
C1	[mm]	1340	1400	1400
C2	[mm]	1240	1300	1300
D1	[mm]	560	630	720
D2	[mm]	590	660	750
D3	[mm]	680	760	845
E	[mm]	610	630	630
F1	[mm]	435	505	595
F2	[mm]	1100	1155	1155
F3	[mm]	1100	1155	1155
F4	[mm]	115	115	115
F5	[mm]	140	140	140
G1	[mm]	160	160	160
G2	[cal]	1 ½	1 ½	1 ½
G4	[cal]	¾	¾	¾
G5	[cal]	1 ½	1 ½	1 ½
H	[mm]	30	30	30

STEROWNIK PLATINUM:

Sterownik **PLATINUM** jest zaprogramowany w taki sposób, aby automatyzować wszystkie procesy związane z ogrzewaniem twojego domu. Właściciel podaje temperaturę jaką chce mieć w mieszkaniu, a sterownik zoptymalizuje spalanie pod tym kątem. Wchodząc w zaawansowane ustawienia sterownika masz możliwość spersonalizowania każdego parametru. Wszystko zależy od preferencji użytkownika i domowników!

NAJWAŻNIEJSZE FUNKCJE STEROWNIKA:

- Jeden obieg mieszający C.O.1 z termostatem pokojowym
- Pompa (C.W.U., C.O., dodatkowa)
- Zegar RTC z programatorem tygodniowym
- Sterowanie pogodowe
- Tryb pracy zima/lato
- FuzzyLogic & PID

PALNIK ŻELIWNY EKOENERGIA II – NA EKOGROSZEK

Żeliwny układ nawęglania kotła z ręcznym rozpalaniem paleniska. Palnik do eko groszku oraz jego elementy mające kontakt z wysoką temperaturą są wykonane z żeliwa. Dzięki zastosowaniu tego materiału do budowy palnika, **elementy te są bardziej odporne na korozję niż zwykła stal nawet jeśli stosujemy wilgotne paliwo.** Elementy żeliwne palnika, wpływają również na zmniejszenie głośności pracy podajnika. Palnik oraz ślimak podający został wykonany z żeliwa szarego sferoidalnego, odpornego przede wszystkim na ścieranie oraz wysoką temperaturę. Tak zbudowany palnik będzie pracował niezawodnie przez wiele lat.

NAJWAŻNIEJSZE FUNKCJE PALNIKA:

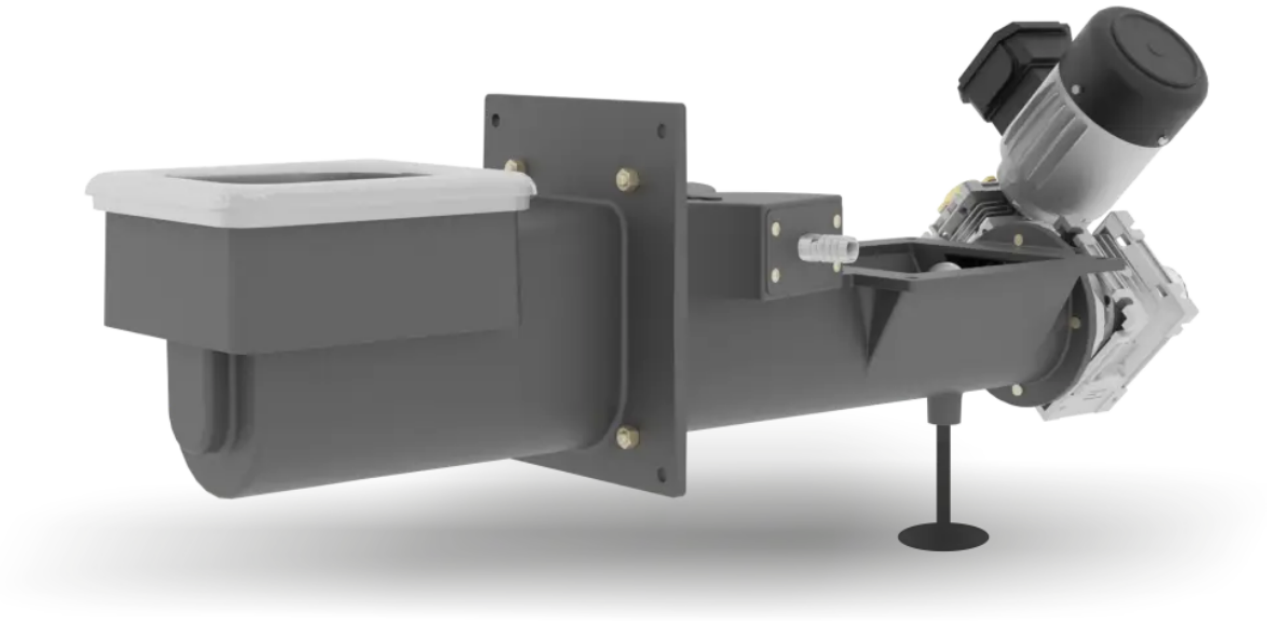

- Paliwo: Eko groszek

Ekologiczne paliwo z głębi ziemi. Paliwo eko groszek jest produkowane na bazie węgla kamiennego. Przedrostek "eko" oznacza, ze spełnia ono zaostrzone normy emisji gazów. Paliwo ekogroszek posiada znikomą zawartość siarki, niewielką ilość popiołu oraz niską wilgotność. Spalając się, produkuje zdecydowanie mniej szkodliwych związków niż zwykły węgiel.

- Automatyczna zapalarka do ekogroszku

Zapomnij o ręcznym rozpalaniu kotła. Wystarczy jedno kliknięcie, a automatyczna zapalarka rozpali paliwo podane do palnika. Automatyczna zapalarka w połączeniu z zegarem RTC, pozwala zaprogramować cały tydzień pracy urządzenia. Zegar pracy urządzenia można ustawić oddzielnie dla tryb LATO i ZIMA.

- Podajnik ślimakowy

Podajnik ślimakowy precyzyjnie dawkuje paliwo, jest odporny na ścieranie, korozję oraz wysoką temperaturę.

- Zawleczka motoreduktora

Zapobiega uszkodzeniu motoreduktora. Gdy w podajniku znajdzie się element którego ślimak nie będzie w stanie wypchnąć, zawleczka zerwie się, co zabezpieczy kocioł przed poważniejszym uszkodzeniem systemu podającego.

Wyposażenie dodatkowe (za dopłatą):

- Moduł internetowy ecoNET 300

Kontroluj pracę, monitoruj, porównuj statystyki, dzięki połączeniu sterownika kotła z modułem internetowym. Zyskaj dostęp do sterowania kotłem z telefonu komórkowego, tabletu, czy komputera. Moduł internetowy to nie tylko sterowanie zdalne, to również zapis i rejestr przebiegu ogrzewania domu. Dzięki modułowi internatowemu ecoNET (przewodowy, wi-fi) możesz zyskać kontrolę nad wydatkami i nic Cię już nie zaskoczy!

- Sonda Lambda
- Termostat pokojowy PLATINUM TOUCH (dotykowy, przewodowy)
- Termostat pokojowy PLATINUM TOUCH x40 (analogowy, bezprzewodowy)
- Termostat pokojowy PLATINUM TOUCH x80 (dotykowy, bezprzewodowy)
-Moduł Platinum B (sterowanie pracą bufora, dodatkowe dwa obiegi grzewcze, 2x pompa, 2x mieszacz, 2x termostat)
- Moduł Platinum C (dodatkowe dwa obiegi grzewcze, 2x pompa, 2x mieszacz, 2x termostat)

Jeszcze więcej informacji na temat produktu znajdą Państwo na stronie internetowej: www.metalfachtg.com.pl