Dane aktualne na dzień: 22-10-2026 01:06

Link do produktu: https://wojciechowski.co.pl/zestaw-atmos-dc18s-bufor-psi-800-laddomat-21-60-p-6046.html

Zestaw ATMOS DC18S + BUFOR PSI 800 + LADDOMAT 21-60

Cena	**16 598,00 zł**
Dostępność	**Przed zakupem zadzwoń lub napisz i sprawdź dostępność oraz koszt transportu!**
Numer katalogowy	**ATMOS_DC18S+BUFOR_PSI_800+LADDOMAT_21-60**
Producent	**Atmos**

Opis produktu

Oferowany produkt posiada 5 KLASĘ według normy PN EN 303-5:2012, która klasyfikuje piece pod względem sprawności cieplnej oraz emisji szkodliwych substancji do środowiska. Posiada również certyfikat ECODESIGN, co jest ważne przy zakupie pieca do poprawienia jakości powietrza dzięki poszanowaniu energii i paliwa. Sprawdź zakładkę LINKI nad opisem produktu.

ATMOS DC18S + BUFOR PSI 800 + LADDOMAT 21-60 - kup gotowy zestaw za jednym kliknięciem w jeszcze lepszej cenie!

W tej ofercie umożliwiamy Ci zakup zestawu na który składa się: piec zgazowujący drewno **ATMOS DC18S 20 kW**, zbiornik buforowy bez wężownicy **PSI 800** oraz układ termoregulacyjny **LADDOMAT 21-60**. Dla wielu klientów jest to pakiet, który zapewnia niezbędne podstawowe elementy do instalacji pieca ATMOS. Istnieje możliwość modyfikacji tego zestawu zgodnie z Twoimi potrzebami. Inny model pieca ATMOS? Większy lub mniejszy bufor? Dodatkowe elementy takie jak termostat spalinowy pompy LADDOMATu lub termiczny upustowy zawór bezpieczeństwa? A może potrzebujesz tylko sam piec i bufor? Żaden problem! **Skontaktuj się z nami, a przygotujemy zestaw idealny dla Ciebie w najbardziej korzystnych cenach!**

Kotły **ATMOS DCxxS(X)** są skonstruowane w celu spalania drewna wykorzystując zasadę generatorowego zgazowania z wykorzystaniem wentylatora wyciągowego, który wysysa spaliny z kotła, lub wgania powietrze do wnętrza kotła. Korpus kotła wykonany jest z blachy o grubości 3-8 mm. Składa się z komory na paliwo, która w dolej części wyposażona jest w ceramiczną kształtkę z podłużnym otworem zapewniającym przepływ spalin i gazów. Komora dopalania jest również wyposażona w kształtki ceramiczne. W tylnej części kotła znajduje się kanał spalinowy, w górnej części wyposażony w zawór do rozpalania. Górna część kanału spalinowego podłączona jest poprzez wylot do przewodu kominowego.

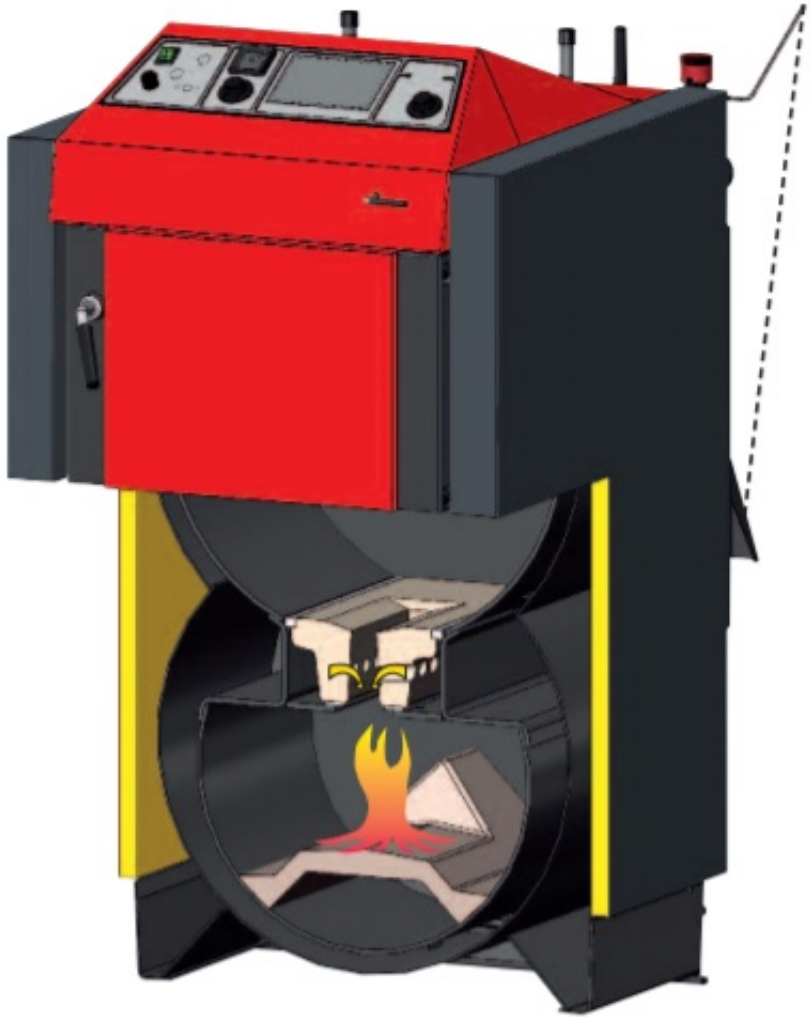

Zalety kotłów gazujących na drewno ATMOS:

- Możliwość spalania dużych kawałków drewna
- Duży zasobnik na opał – długi czas spalania
- Wysoka wydajność od 81 do 92 % w zależności od typu – powietrze pierwotne i wtórne jest wstępnie ogrzewane do wysokiej temperatury
- Ekologiczne spalanie – kocioł według 5 klasy ČSN EN i EKODESIGN 2015/1189
- Wentylator wyciągowy – bezpyłowe usuwanie popiołu, kotłownia bez dymu
- Pętla chłodząca przed przegrzaniem – bez ryzyka uszkodzenia kotła
- Automatyczne wyłączenie kotła po spaleniu opału – termostat spalinowy
- Wygodne usuwanie popiołu – duża ceramiczna komora spalania na popiół (w przypadku drewna usuwa się raz w tygodniu)
- Kocioł bez wymiennika rurowego – łatwiejsze czyszczenie
- Małe wymiary i niska masa
- Wysoka jakość

Odwrócone spalanie, wstępnie nagrzane powietrze do spalania i ceramiczna komora spalania umożliwiają praktycznie doskonałe spalanie z minimum szkodliwych emisji. Dzięki temu kotły spełniają limity wymagane dla przyznania znaku Wyrób przyjazny dla środowiska według dyrektywy Ministerstwa Ochrony Środowiska RCz.

UWAGA

Producent kotłów ATMOS zaleca ich podłączenie wraz z LADDOMATEM i BUFOREM ciepłej wody grzewczej! W Polsce jest to też niezbędne do uzyskania dotacji z programu "Czyste Powietrze" na kotły zgazowujące drewno. LADDOMAT (lub alternatywnie zawór termoregulacyjny ESBE) pozwala na osiągnięcie minimalnej temperatury wody powrotnej do kotła na poziomie 65°C. Temperatura robocza kotła musi być utrzymywana na stałym poziomie 80-90°C. Wszystkie kotły ATMOS są dostarczane w wyposażeniu standardowym z pętlą chłodzenia, uniemożliwiającą przegrzanie kotła.

Poniższa grafika prezentuje instalacje przykładowego kotła ATMOS wraz z BUFOREM i LADDOMATEM:

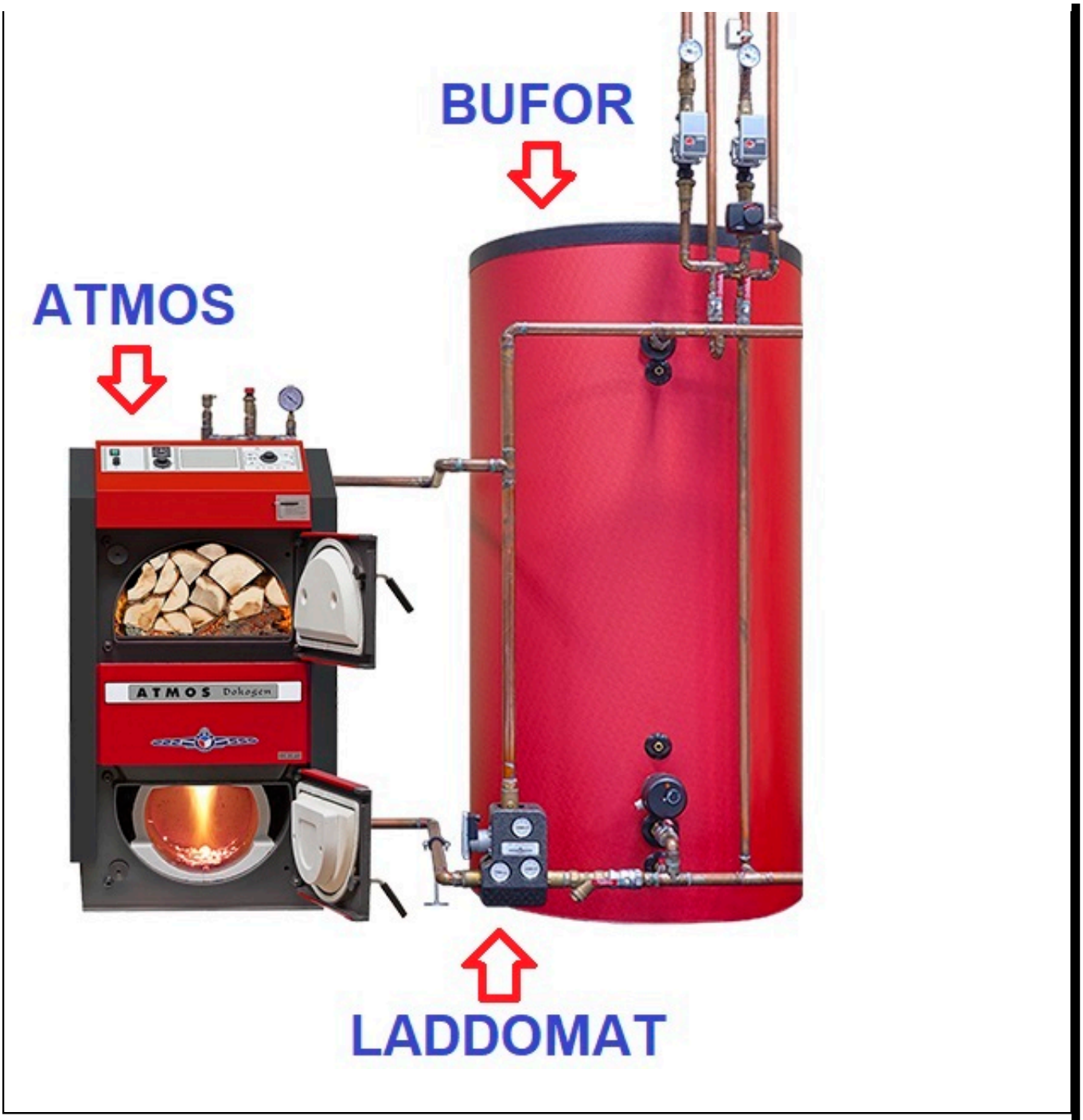

Elektromechaniczna regulacja mocy odbywa się przy pomocy zaworu sterowanego regulatorem ciągu typ FR 124, który automatycznie na podstawie wyjściowej temperatury wody (80-90 °C) otwiera lub przymyka zawór, kocioł wyposażony jest w klapę BELIMO ze sprężyną. Odpowiedniemu ustawieniu regulatora mocy trzeba poświęcić szczególną uwagę, ponieważ regulacja mocą spełnia również inną ważną funkcję - zabezpiecza kocioł przed przegrzaniem. Kocioł jest też wyposażony w termostat regulacyjny umieszczony na panelu sterowniczym, który kieruje pracą wentylatora w zależności od ustawionej temperatury wyjściowej (80 - 85 °C). Temperatura na termostacie regulacyjnym powinna być ustawiona na poziomie o 5 °C niższym niż na regulatorze ciągu FR 124. Od roku 2002 kotły są dodatkowo wyposażone w termostat spalinowy, który służy do wyłączenia wentylatora wyciągowego po wypaleniu się paliwa. Kocioł pracuje z obniżoną wydajnością również bez wentylatora - w przypadku braku prądu kocioł nadal działa.

Panel ze standardową regulacją:

Wyposażenie panelu: Wyłącznik główny, termostat zabezpieczający, termometr, termostat regulacyjny i termostat spalinowy

Regulacja elektromechaniczna jest optymalnym rozwiązaniem sterowania pracą kotła (wentylatora) w prosty sposób.
Panel ze standardową regulacją jest podstawową wersją dla wszystkich produkowanych kotłów.

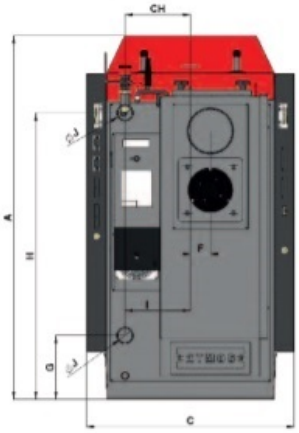

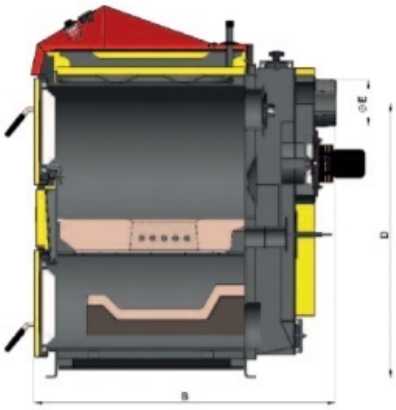

DC 18 S – DC 50 S

WYMIARY	DC 18 S	DC 22 S	DC 25 S	DC 30 SX	DC 32 S	DC 40 SX	DC 50 S
A	1185	1185	1185	1185	1260	1260	1260
B	758	959	959	959	959	959	1160
C	675*	675*	675*	675*	678	678	678
D	874	874	874	874	950	950	950
E	150 (152)	150 (152)	150 (152)	150 (152)	150 (152)	150 (152)	150 (152)
F	65	65	65	65	69	69	69
G	208	208	208	208	185	185	185
H	933	933	933	933	1008	1008	1106
CH	212	212	212	212	256	256	256
I	212	212	212	212	256	256	256
J	6/4"	6/4"	6/4"	6/4"	6/4"	6/4"	2"

**szerokość kotła po demontażu bocznych elementów 555 mm*

TYP ATMOS DREVOPLYN		DC 18 S	DC 22 S	DC 25 S	DC 30 SX	DC 32 S	DC 40 SX	DC 50 S
ZAKRES MOCY	kW	20	22	27	30	35	40	49
WYMAGANY CIĄG KOMINA	Pa	20	23	23	24	24	25	25
WAGA KOTŁA	kg	285	324	326	332	366	368	433
OBJĘTOŚĆ WODY W KOTLE	l	45	58	58	58	80	80	89
POJEMNOŚĆ ZASOBNIKA NA PALIWO	dm^3	66	100	100	100	140	140	180
MAKSYMALNA DŁUGOŚĆ POLAN DREWNA	mm	330	530	530	530	530	530	730
ZALECANE PALIWO		**SUCHE DREWNO** O WILGOTONOŚCI 12 – 20 % (WARTOŚCI OPAŁOWEJ 15 – 18 MJ/kg) ∅ 80 – 150 mm						
MINIMALNA TEMPERATURA WODY POWRACAJĄCEJ		65 °C						
KLASA KOTŁA WG NORMY PN EN 303-5		5	4	5	5	5	5	4
CERTYFIKAT ECODESIGN EU 2015/1189		●		●	●	●	●	
SPRAWNOŚĆ ENERGETYCZNA		A+	A+	A+	A+	A+	A+	A+

Więcej informacji na temat produktu (certyfikaty, gabaryty) znajdą Państwo na stronie internetowej: www.atmos.eu